Быстрая зарядная станция электромобилей ЭСЭМ-51-120К-2-ДБ

Торговая марка: Парус электро
Артикул: АПСМ.436629.001-50.03
Модель: ЭСЭМ-51-120К-2-ДБ

Зарядная станция электромобилей ЭСЭМ-51-120К-2-ДБ обеспечивает заряд постоянным током по стандартам CCS Combo 2 и GB/T мощностью до 120 кВт с динамической балансировкой. Благодаря модульной конструкции она удобна в эксплуатации и обслуживании, а применение унифицированных модулей позволяет быстро восстанавливать ее работоспособность при возникновении неисправностей.

Станция оснащается двумя зарядными пистолетами постоянного тока, что делает ее универсальным решением для быстрого заряда электромобилей на автомагистралях, парковках или корпоративных стоянках.

Подключение и стандарты

- Трехфазное подключение к электросети: 3 фазы, нейтраль и заземление
- Два зарядных пистолета: CCS Combo 2 и GB/T мощностью до 120 кВт каждый
- Одновременный заряд двух электромобилей постоянным током с динамической балансировкой мощности до 120 кВт

Управление

- Сенсорный цветной дисплей или RGB-панель для удобства эксплуатации (опционально)
- Интеграция по протоколу OCPP в системы «умного» города и мобильное приложение
- Кнопка аварийного отключения на передней панели
- RFID считыватель карт и видеонаблюдение (опционально)

Установка и эксплуатация

- Встроенная защита от токов утечки и импульсных перенапряжений
- Защита от короткого замыкания на выходе
- Модульная конструкция для удобной эксплуатации и обслуживания
- Защита корпуса IP54

Модель ЭЗС	ЭСЭМ-51-120К-2-ДБ
Тип устройства	Быстрая зарядная станция
Тип выходного напряжения	Постоянное напряжение
Исполнение	Напольное (опционально монтаж на стену)
Поддерживаемые стандарты	CCS Combo 2, GB/T
Длина кабеля	5 метров (опционально 3 или 7 метров)
Гарантия	24 месяца
Вход	
Максимальная потребляемая мощность	131 кВА
Максимальный потребляемый ток	200 А переменного тока
Номинальное входное напряжение	380, 400 В переменного тока
Диапазон входной частоты	50 Гц ±10%
Диапазон входных напряжений	323 ~ 437 В переменного тока
Тип входного соединения	Клеммный терминал: три фазы, нейтраль и заземление
Выход	
Выходная мощность постоянного тока	До 120 кВт CCS Combo 2 и GB/T
Выходное напряжение постоянного тока	150 … 1000 В
Выходной постоянный ток	До 250 А - CCS Combo 2 (опционально до 350 А) До 250 А – GB/T (опционально до 350 А)
Эффективность	96%
Фильтрация и защита	Защита от токов утечки и импульсных перенапряжений, от короткого замыкания на выходе.
Коммуникации и интерфейсы	
ЖК-дисплей и индикация	Сенсорный дисплей или светодиодная панель (опция)
Поддержка коммуникационных протоколов	OCPP 1.6J или 2.0.1
Аварийное отключение	Кнопка на передней панели
Поддержка карт	Карты RFID стандартов ISO 14443 A и B, ISO 15693 (опция)
Рабочие условия	
Температура эксплуатации	-35°C ... +40°C
Относительная влажность при эксплуатации	0 … 95%
Высота над уровнем моря	0 … 2000 м
Температура хранения	-40°C ... +70°C
Относительная влажность при хранении	0 … 95%
Класс защиты	IP54
Тепловыделение	До 4,8 кВт
Уровень шума при заряде	Менее 70 дБ
Физические характеристики	
Размер (Ш x Г x В), мм	600x600x1950
Размер упаковки (Ш x Г x В), мм	1000x800x2100
Вес нетто, кг	340
Вес брутто, кг	355
Соответствие стандартам	ГОСТ IEC 61851-1-2017, ГОСТ Р 58123-2018, DIN SPEC 70121, GB/T 27930-2015

* Ввиду постоянной работы по улучшению изделия характеристик могут изменяться без уведомления.

Габаритный чертеж быстрой зарядной станции электромобилей

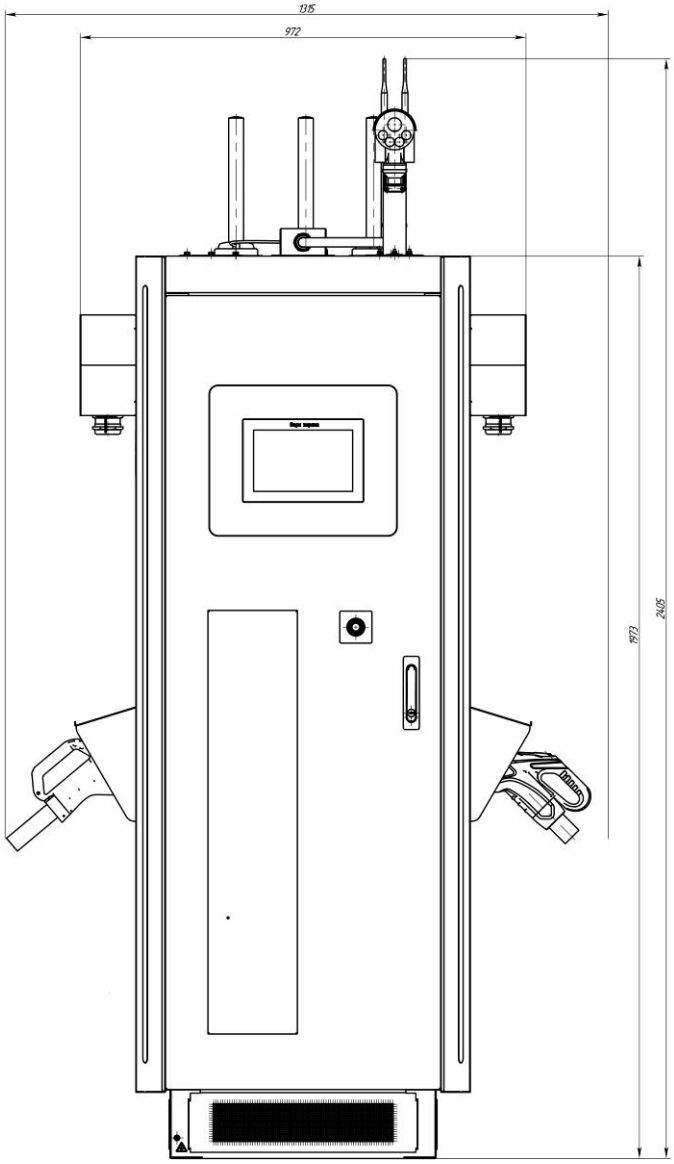

Вид спереди

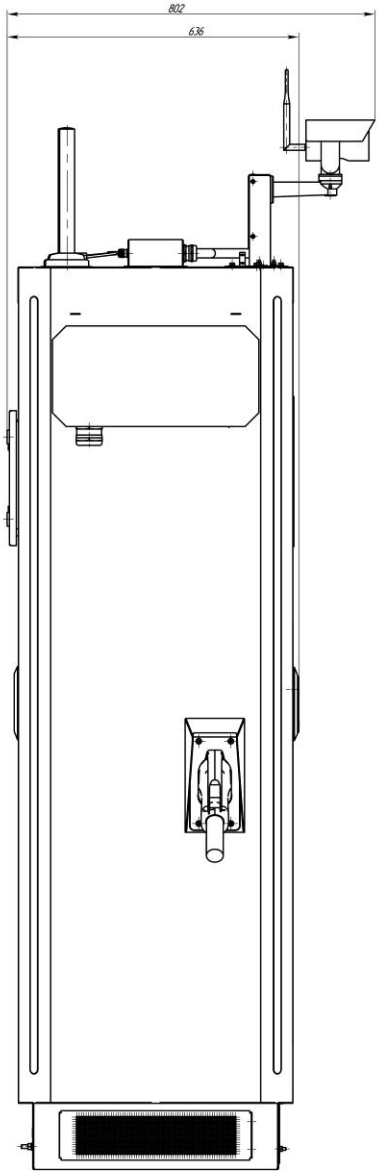

Вид сбоку

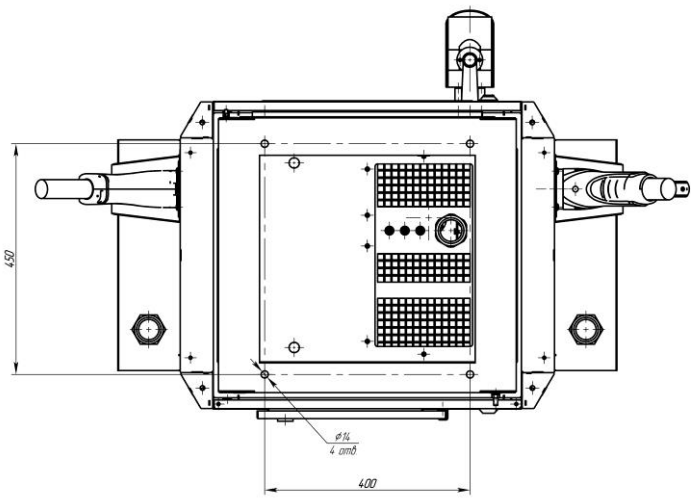

Вид снизу