Схема с одним вводом

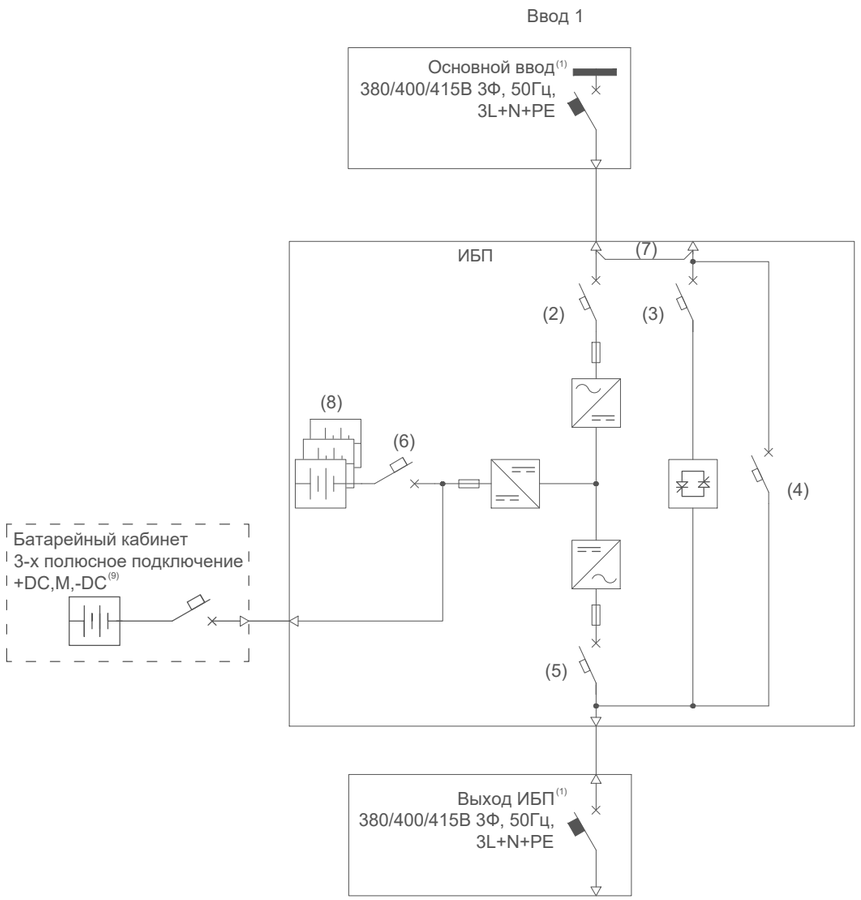

Схема с двумя вводами

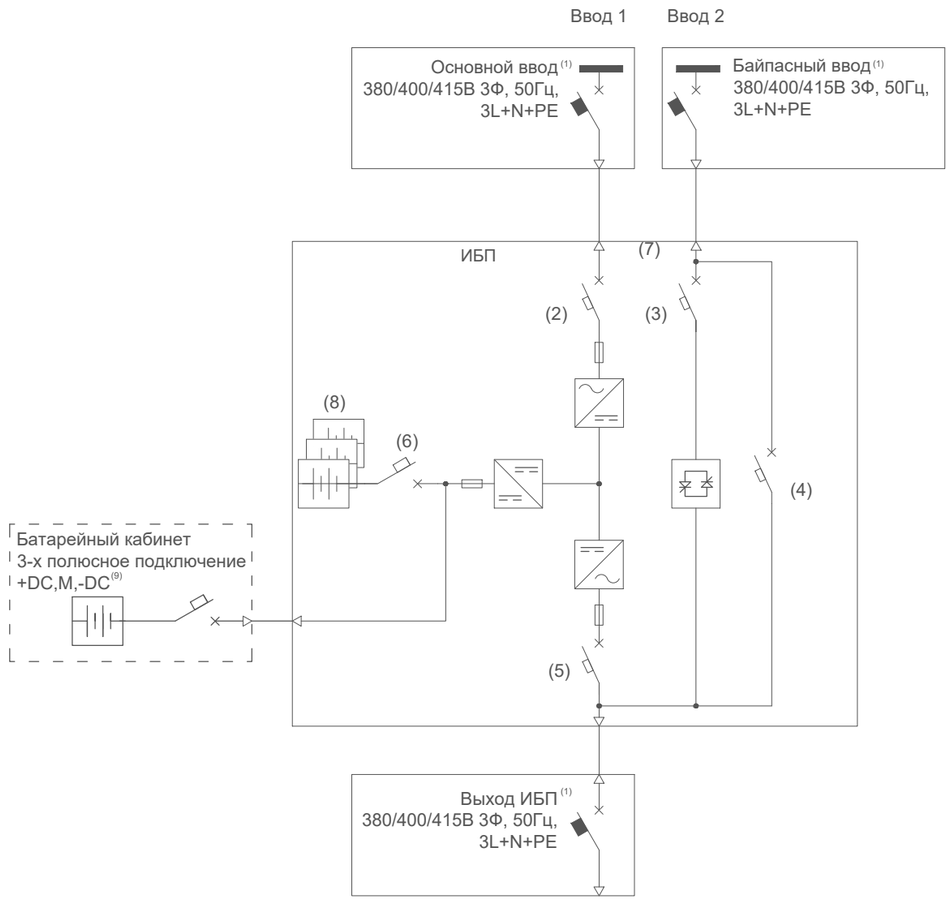

Примечание

1. Для выбора автоматических выключателей необходимо учитывать тип нагрузки, условия эксплуатации и соответствие нормативам. Рекомендуется обращаться к квалифицированному специалисту.
2. Входной выключатель (18).
3. Выключатель байпасного ввода (19).
4. Выключатель сервисного обслуживания с защитной крышкой (20).
5. Выходной выключатель (21).
6. Батарейный выключатель (22).
7. При использовании конфигурации с двумя входами убедитесь, что все перемычки между входом электросети и байпас демонтированы. Вход электросети переменного тока и байпас должны относиться к одной точке нейтрали.
8. Установленные внутренние батареи 3 группы по 36шт., 12 В/9 Ач
9. При подключении внешних аккумуляторов ИБП и аккумуляторы должны быть защищены от превышения тока с помощью автоматического выключателя постоянного тока или комплекта предохранителей, расположенного рядом с каждой группой аккумуляторов.

						АПСМ.435341.083-03		
						115404, г. Москва, 6-я Радиальная улица, 9		
Изм.	Кол. уч.	Лист	№ док.	Подп.	Дата			
ГИП						ИБП СИП380А20БА.10-33/3АГ с одним и двумя вводами. Однолинейная схема	Стадия	Лист	Листов
Нач. отд.							РД	1	1
Исполн.									
Н. контр.							ООО «Парус электро»		

Согласовано

Взам. инв. №

Подп. и дата

Инв. № подл.

Формат А3